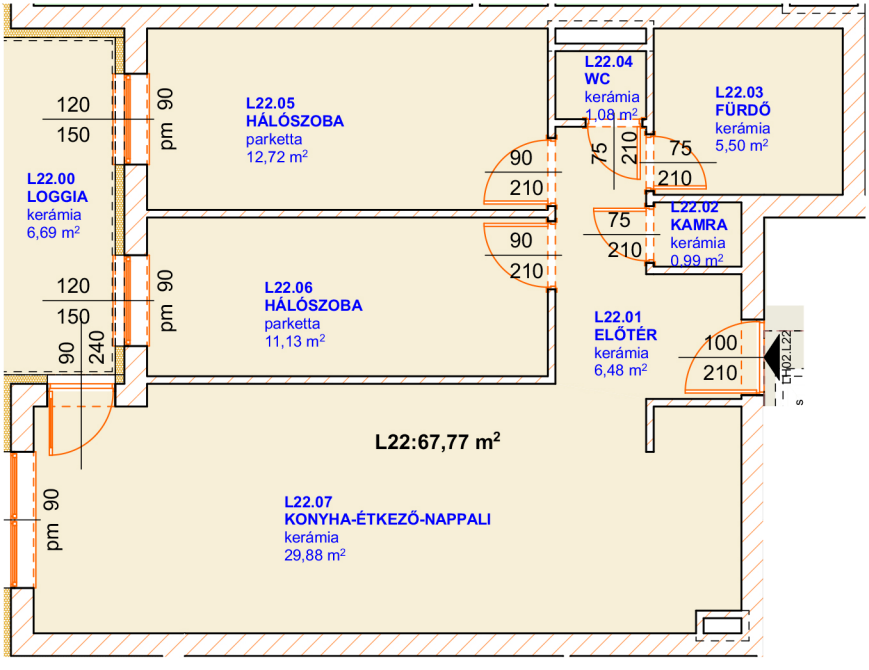
L22.00
LOGGIA
kerámia
6,69 m²
L22.05
HÁLÓSZOBA
parketta
12,72 m²
L22.06
HÁLÓSZOBA
parketta
11,13 m²
L22.04
WC
kerámia
1,08 m²
L22.03
FÜRDŐ
kerámia
5,50 m²
L22.02
KAMRA
kerámia
0,99 m²
L22.01
ELŐTÉR
kerámia
6,48 m²
L22.07
KONYHA-ÉTKEZŐ-NAPPALI
kerámia
29,88 m²
L22:67,77 m²
120
150
pm 90
90
240
90
210
75
100