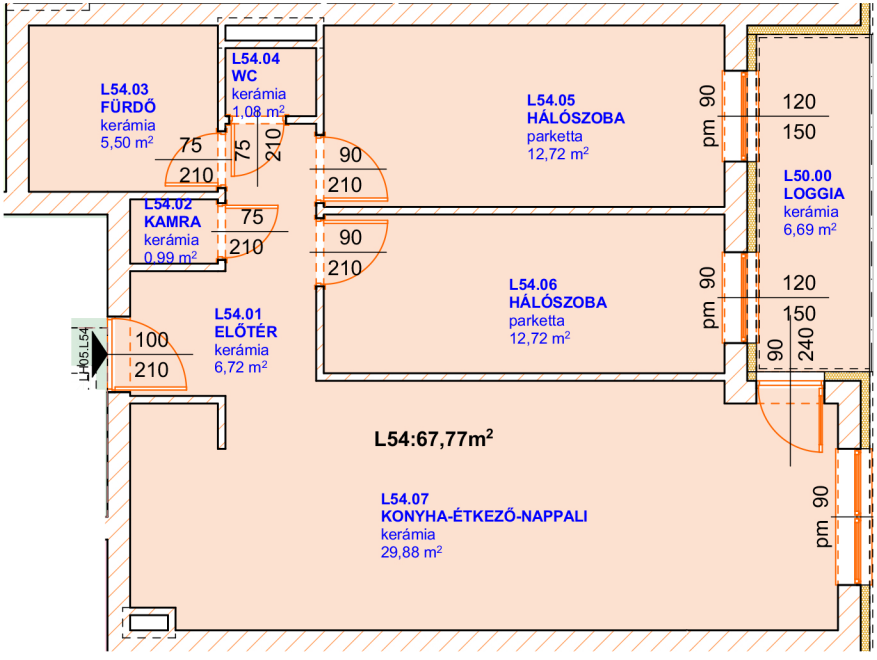
L54.03
FÜRDŐ
kerámia
5,50 m²
L54.04
WC
kerámia
1,08 m²
L54.05
HÁLÓSZOBA
parketta
12,72 m²
L50.00
LOGGIA
kerámia
6,69 m²
L54.02
KAMRA
kerámia
0,99 m²
L54.06
HÁLÓSZOBA
parketta
12,72 m²
L54.01
ELŐTÉR
kerámia
6,72 m²
L54:67,77m²
L54.07
KONYHA-ÉTKEZŐ-NAPPALI
kerámia
29,88 m²
75
210
75
210
90
210
75
210
90
210
100
210
90
120
150
pm
90
120
150
pm
90
240
90
pm
90