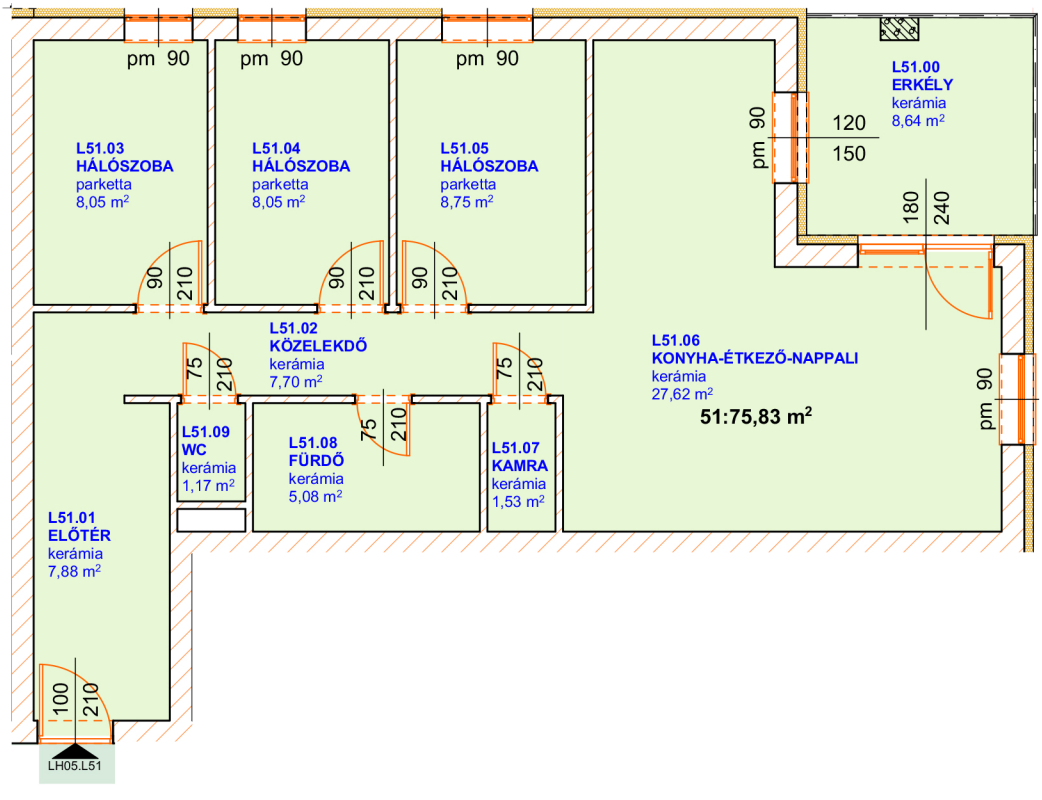
pm 90
pm 90
pm 90
L51.03
HÁLÓSZOBA
parketta
8,05 m²
L51.04
HÁLÓSZOBA
parketta
8,05 m²
L51.05
HÁLÓSZOBA
parketta
8,75 m²
L51.00
ERKÉLY
kerámia
8,64 m²
pm 90
120
150
180
240
90
210
90
210
90
210
L51.02
KÖZELEKDŐ
kerámia
7,70 m²
75
210
75
210
75
210
L51.06
KONYHA-ÉTKEZŐ-NAPPALI
kerámia
27,62 m²
51:75,83 m²
pm 90
L51.09
WC
kerámia
1,17 m²
L51.08
FÜRDŐ
kerámia
5,08 m²
L51.07
KAMRA
kerámia
1,53 m²
L51.01
ELŐTÉR
kerámia
7,88 m²
100
210
LH05.L51